# Filtr siatkowy AZUD AGL (długi)

## Dane techniczne

Producent: **Azud**
Rodzaj filtra: **siatkowy**
Typ filtra: **manualny**
Rozmiar gwintu: **2", 3"**

**Filtr siatkowy AZUD AGL**

Wybór gwintu: 2" Długi lub 3"

Filtr siatkowy przeznaczony do usuwania z wody zanieczyszczeń mechanicznych takich jak drobne cząstki piasku. Doskonale sprawdzi się w instalacjach polowych, w których wykorzystuje się taśmy i linie kroplujące. Emitery prze które płynie woda są narażone na zapychanie się przez co rośliny nie są odpowiednio nawodnione.

Instalacja filtra jest prosta, potrzebne są jedynie złączki z gwintem wewnętrznym łączące urządzenie z rurą o odpowiedniej średnicy.  Konserwacja filtra jest bardzo prosta, wystarczy wyjąć siatkę i umyć ją pod bieżącą wodą.

Producent: AZUD

## Warianty

| WYBÓR GWINTU | WYSYŁKA | CENA | CENA Z 30NI PRZED PROM. |
|---|---|---|---|
| 2" | Na magazynie | 722.75 zł **602.29 zł** | 722.75 zl |
| 3" | Na magazynie | 710.07 zł **591.72 zł** | 710.07 zl |

## Parametry techniczne

**Parametry wspólne dla wszystkich wariantów filtra:**
• **Typ filtra**: siatkowy
• **Kształt**: Y-kształtny
• **Filtracja**: 120 mesh
• **Zamknięcie**: nylonowa nakrętka
• **Montaż**: ruszt z dyskami powinien być skierowany do dołu, ew. być w ułożeniu bocznym. Nie montować rusztu ku górze.
**Cechy charakterystyczne dla filtrów danego rozmiaru:**
**Filtr dyskowy AZUD Modular 2" Długi**
• **Przepływ**: max. 30 m3/h
• **Gwinty**: 2" zewnętrzne BSP
• **Maksymalne ciśnienie pracy**: 8 bar
• **Powierzchnia filtrująca**: 960 cm2
**Filtr dyskowy AZUD Modular 3"**
• **Przepływ**: max. 50 m3/h
• **Gwinty**: 3" zewnętrzne BSP
• **Maksymalne ciśnienie pracy**: 8 bar
• **Powierzchnia filtrująca**: 960 cm2

## Wymiary i straty ciśnienia

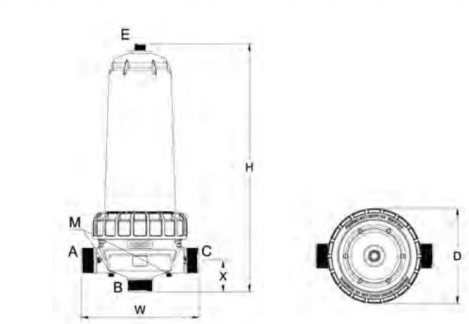

| FILTER CONFIGURATION | Diameter | Model | Connection A | Connection B | Connection C | Dimensions H mm | H in | W mm | W in | X mm | X in | D mm | D in | Model | Weight Empty filter Weight kg | Empty filter Weight lb | Full filter Weight kg | Full filter Weight lb |
|---|---|---|---|---|---|---|---|---|---|---|---|---|---|---|---|---|---|---|
| | 2" | 2" BSP | BSP | BSP | BSP | 450 | 17.7 | 285 | 11.2 | 75 | 3.0 | 232 | 9.1 | Disc | 3.6 | 7.8 | 8.8 | 19.3 |
| | | 2" NPT | NPT | NPT | NPT | | | | | | | | | | | | | |
| | | 2" GRV90 | GROOVED | GROOVED | BSP | | | | | | | | | Screen | 2.7 | 5.9 | 7.9 | 17.4 |
| | | 2" GRV180 | GROOVED | BSP | GROOVED | | | | | | | | | | | | | |
| | 2"S | 2"S BSP | BSP | BSP | BSP | 600 | 23.6 | 285 | 11.2 | 75 | 3.0 | 232 | 9.1 | Disc | 4.8 | 10.6 | 12.2 | 26.9 |
| | | 2"S NPT | NPT | NPT | NPT | | | | | | | | | | | | | |
| | | 2"S GRV90 | GROOVED | GROOVED | BSP | | | | | | | | | Screen | 3.6 | 7.8 | 10.9 | 24.1 |
| | | 2"S GRV180 | GROOVED | BSP | GROOVED | | | | | | | | | | | | | |
| | 3"C | 3"C BSP | BSP | BSP | BSP | 500 | 19.7 | 335 | 13.2 | 110 | 4.3 | 232 | 9.1 | Disc | 4.0 | 8.8 | 9.2 | 20.3 |
| | | 3"C NPT | NPT | NPT | NPT | | | | | | | | | | | | | |
| | | 3"C GRV90 | GROOVED | GROOVED | BSP | | | | | | | | | Screen | 3.2 | 6.9 | 8.4 | 18.4 |
| | | 3"C GRV180 | GROOVED | BSP | GROOVED | | | | | | | | | | | | | |
| | 3" | 3" BSP | BSP | BSP | BSP | 650 | 25.6 | 335 | 13.2 | 110 | 4.3 | 232 | 9.1 | Disc | 5.3 | 11.7 | 12.6 | 27.7 |
| | | 3" NPT | NPT | NPT | NPT | | | | | | | | | | | | | |
| | | 3" GRV90 | GROOVED | GROOVED | BSP | | | | | | | | | Screen | 4.0 | 8.8 | 11.3 | 24.8 |
| | | 3" GRV180 | GROOVED | BSP | GROOVED | | | | | | | | | | | | | |
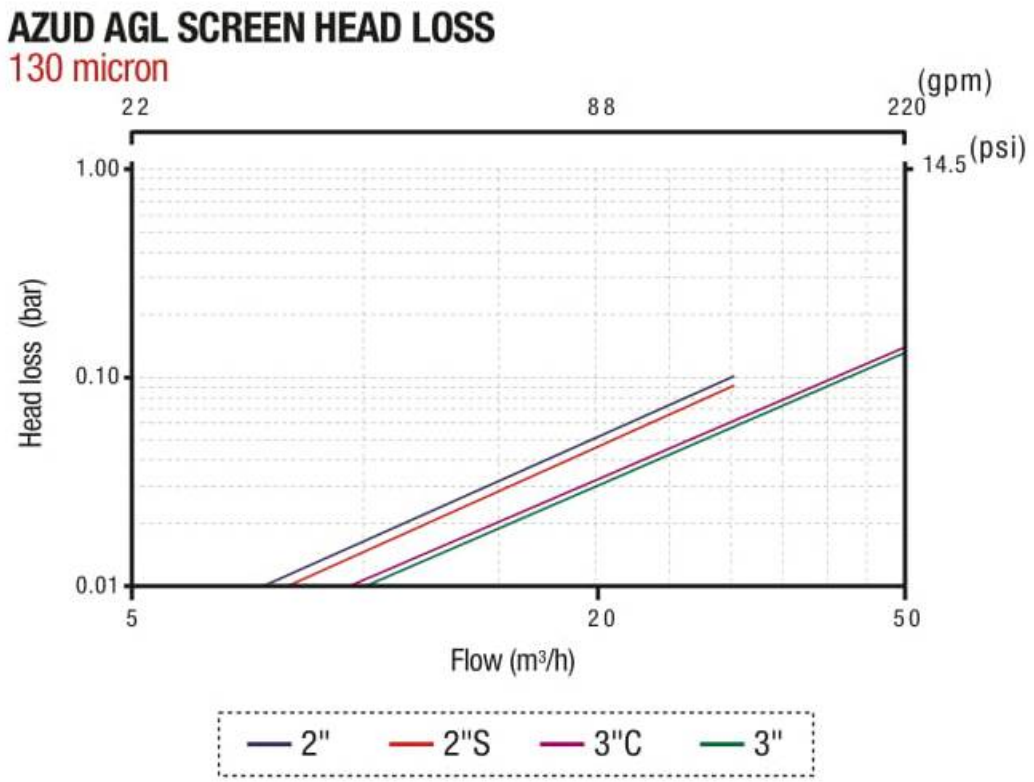
Connection E 3/4" BSP MT • Connection M 1/4" BSP MT